Incontro Easy-fix per Centro, Centro S e Centro Focus con catenaccio - per porte a filo e a battente

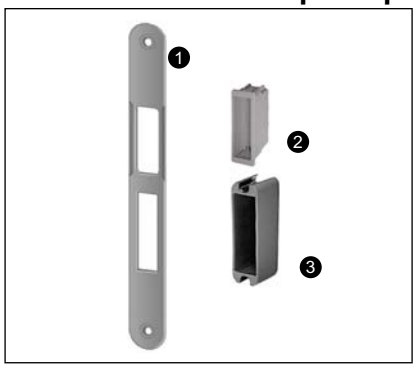

Descrizione

Incontro regolabile in acciaio e vaschetta di copertura del foro scrocco, disponibile nelle versioni intercambiabili con o senza magnete.

Scelta ed utilizzo

Da abbinare a serratura Centro, Centro S e Centro Focus su porte a battente e a filo.

Fissaggio

Utlizzare due viti da 3,5x20 mm.

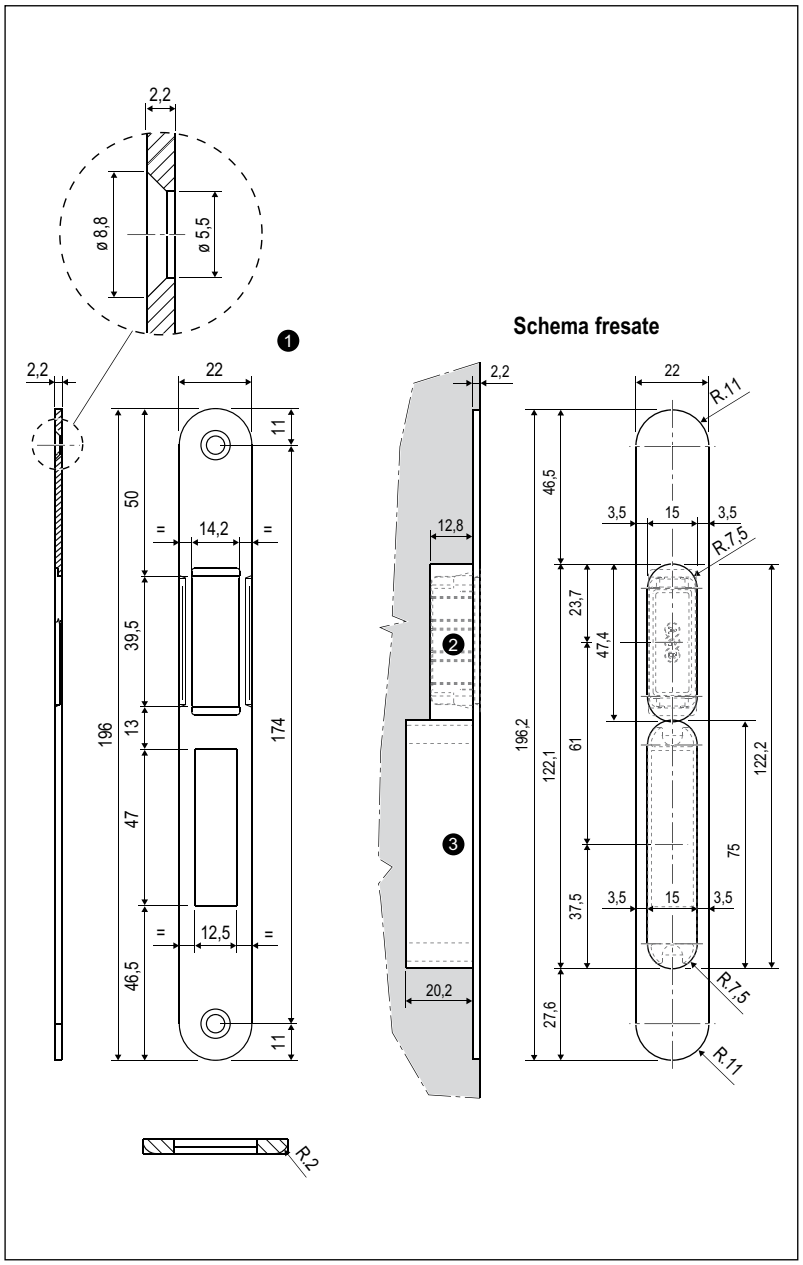

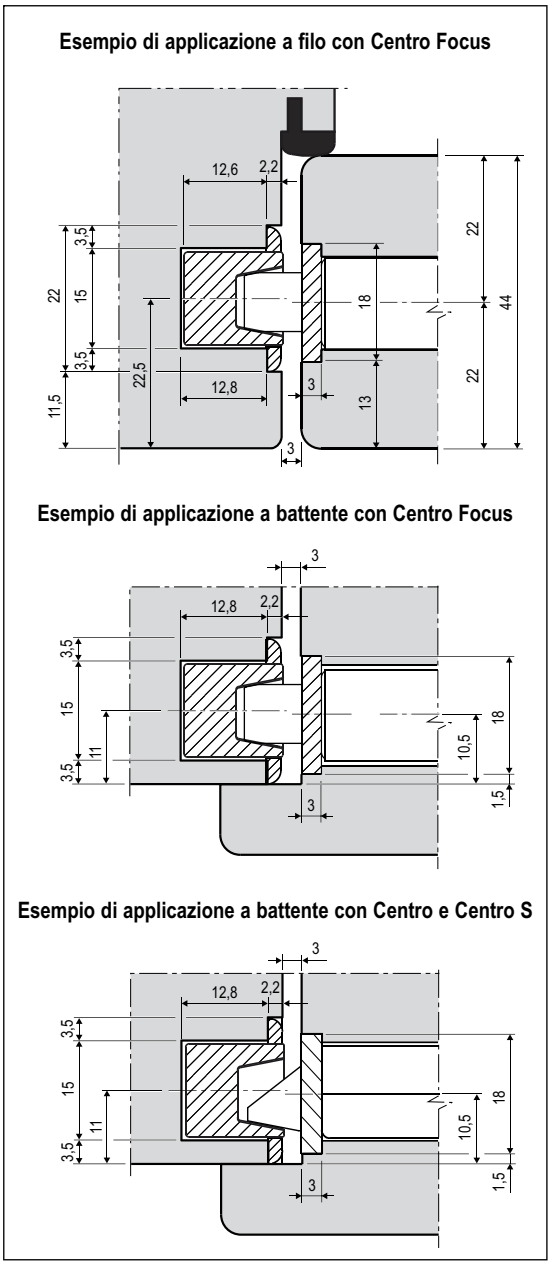

Specifiche d'ordine

Rif.	Articolo	Materiale	Descrizione
❶	B01402.40.XX	acciaio	incontro solo piastra
❷	B02402.94.XX	plastica	vaschetta Easy-fix XT regolabile magnetica per Centro Focus
	B01402.93.XX	plastica	vaschetta regolabile senza magnete per Centro e Centro S
❸	B01060.22.XX	plastica	vaschetta di copertura per foro catenaccio - foro 57 mm

NB. *Riferirsi al listino in vigore per verificare la disponibiltà delle finiture.*